SKYWASH PRIMA CLASSE - EL

POSIZIONE DA CONSIDERARE PER OTTENERE UNA DISTANZA = SPAZIO DI LAVORO PARI A 23.6 IN DAL RETROCODETTA AL MURO .

POSITION TO BE CONSIDERED TO OBTAIN A DISTANCE SAME AS THE WORKING SPACE EQUAL TO 23.6 IN FROM BACK BASIN TO WALL

ALLACCIAMENTI IDRAULICI
HYDRAULIC CONNECTION

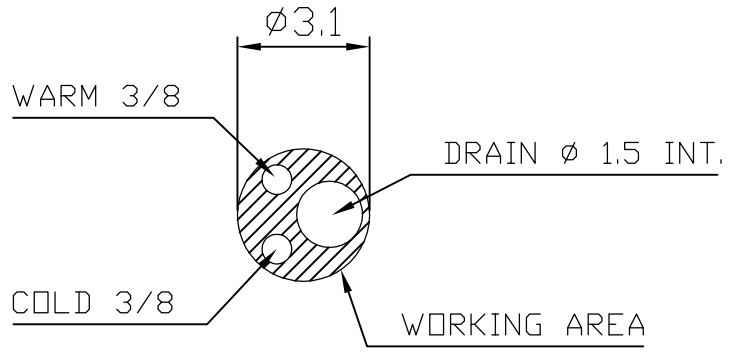
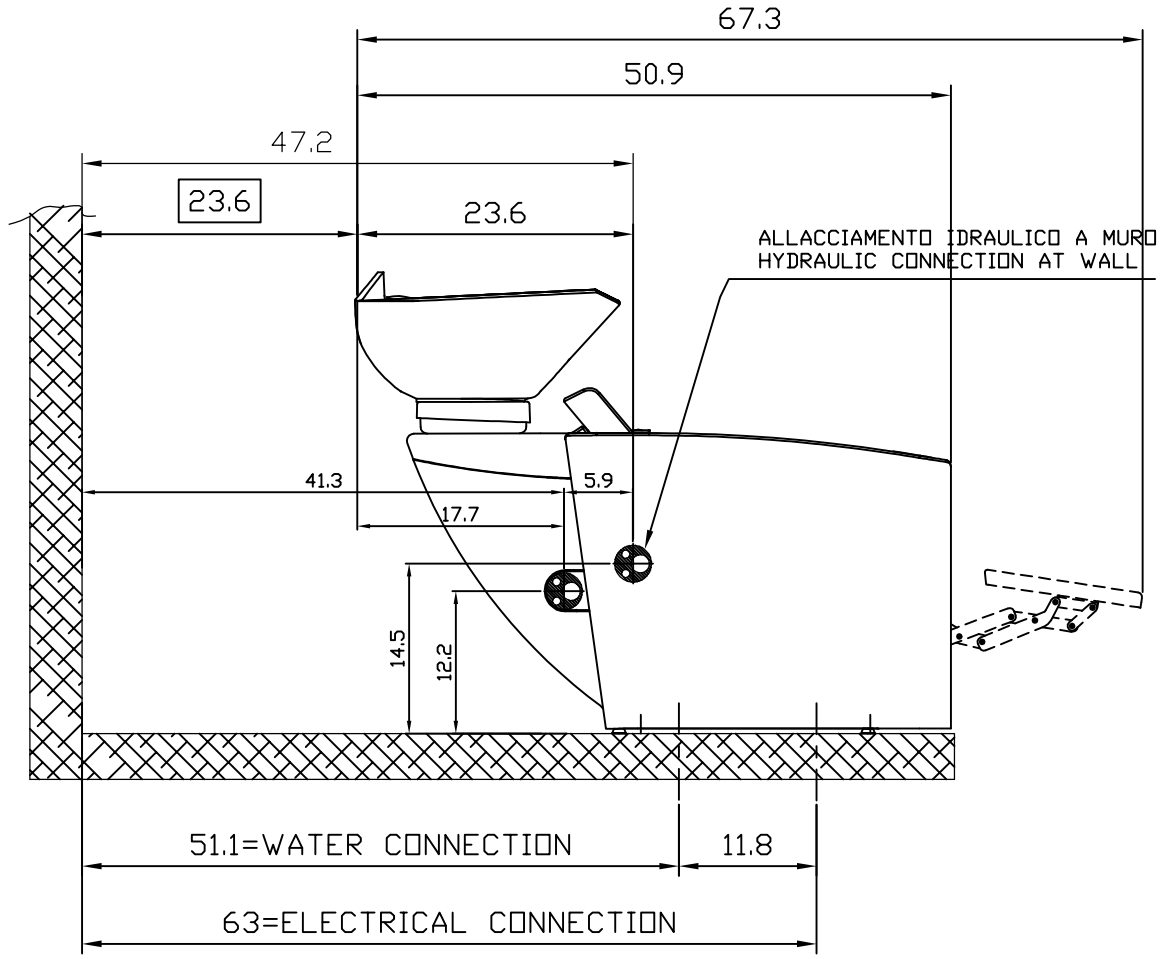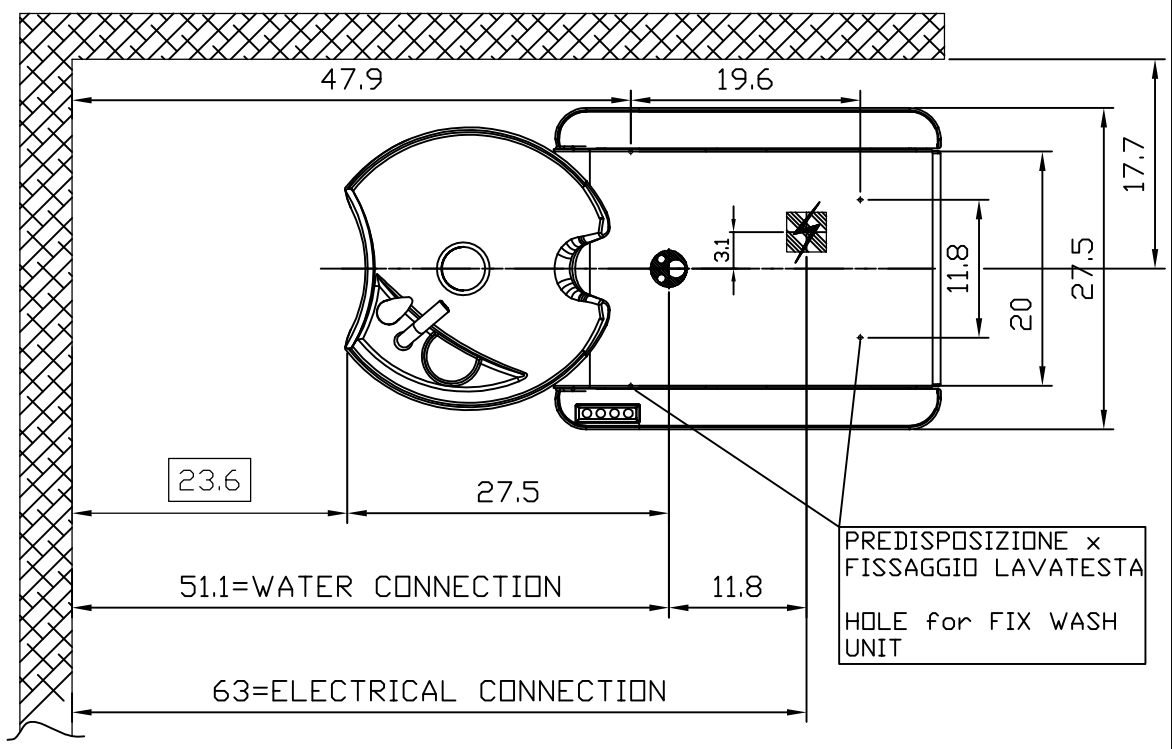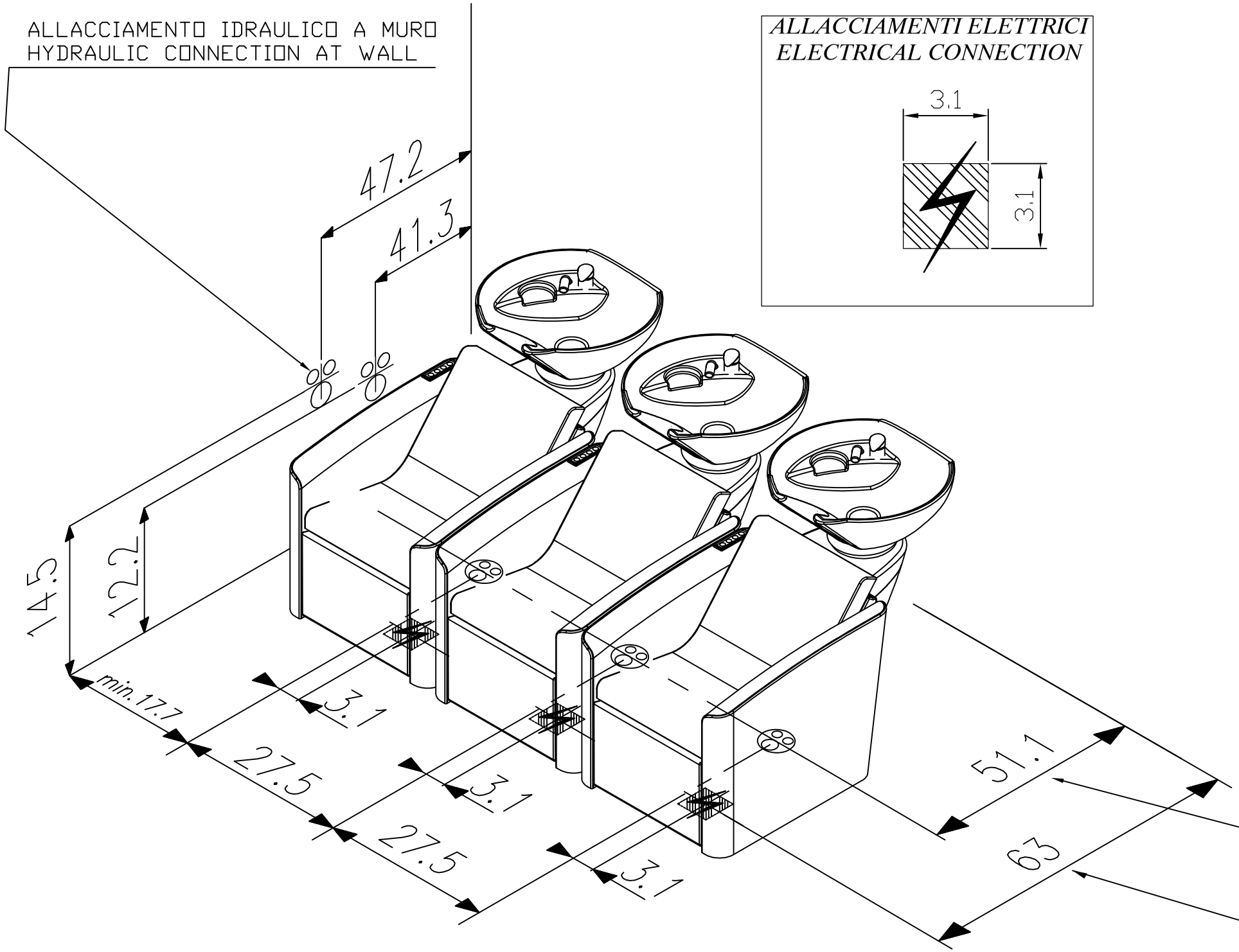
ALLACCIAMENTI ELETTRICI
ELECTRICAL CONNECTION